V. 1-2022

Tecnovis Saunan Piippu ECO

Asennus- ja käyttöohjeet

Kiitämme hyvästä valinnasta.

Takaamme tuotteemme hyvän laadun ja kestävyyden. Materiaaleina käytämme vain hyväksi todettuja raaka-aineita ja tuotteemme ovat alan parasta valikoimaa sekä niitä toimitetaan ympäri maailmaa.

Suosittelemme että asennuksen suorittaa alan ammattilainen. Pidä nämä asennus- ja käyttöohjeet tallessa. Käyttöohjeet tulee antaa asennuksen jälkeen savupiipun omistajalle, haltijalle tai sen käytöstä vastaavalle. Perehdy ohjeisiin ennen asennusta ja käyttöönottoa.

Tecnovis – Saunan Piippu ECO on laadultaan erinomainen, turvallinen ja CE-hyväksytty. CE-merkinnällä valmistaja vakuuttaa, että merkinnässä ilmoitetut tekniset tiedot on varmistettu ja tuote testattu harmonisoidun tuotestandardien EN 1856-1 ja EN 1856-2 mukaisesti. Tuotteen soveltuvuus käyttökohteeseen ja -tarkoitukseen on aina kuitenkin varmistettava.

Tecnovis – Saunan Piippu ECO on kaksiseinämäinen, eristetty metallijärjestelmäsavupiippu, päältä lähteviin tulisijoihin sisä- ja ulkokäyttöön käytettäessä kiinteän polttoaineen (puu)tulisijoja. Tecnovis –Saunan Piippu ECO:n lämpötilaluokitus on T600 eli piippu sopii hyvin kaikkiin tulisijoihin, joissa savukaasujen lämpötila ei ylitä 600 °C. Viljan poltto on kielletty.

Tecnovis – Saunan Piippu ECO on helppo asentaa ja se on käytettävissä niin saunan kuin muunkin tulisijan kuten takkojen kanssa. On varmistettava savupiipun liitoksien yhteensopivuus liitettävään tulisijaan. Tarvittaessa Tecnovis toimittaa mittojen mukaisen sovitteen tulisijan lähdön ja savupiipun välille.

Tecnovis – Saunan Piippu ECO:n kokoaminen on periaatteessa hyvin yksinkertaista. Voit koota moduleista juuri sinulle tarpeisiisi sopivan savupiipun, tulisijan liitännästä ylös savupiipun hattuun asti. Tecnovis–Saunan Piippu ECO:a voi jatkaa hankkimalla lisäjatko-osia tarpeen mukaan. Osat sopivat toisiinsa ja erikoistyökaluja ei liittämisessä tarvita. Tecnovis –Saunan Piippu ECO:n sisäputki ja ulkovaippa ovat ruostumatonta terästä sekä eristeenä käytämme palokivivillaa. Moduulipiippujen avulla voidaan asentaa kiuas tai muu tulisija melkein mihin rakennukseen tahansa, mikäli se on lakien, asetuksien ja rakennusmääräysten mukaan sallittua.

Sisällysluettelo

1. Aloitettaessa asennusta
   1.1. Toimituksen sisällön tarkastaminen
   1.2. Huomioitavia asioita ja määräyksiä
   1.3. Suojaetäisyydet
   1.4. Pintakäsittely

2. Asennus
   2.1. Perustus
   2.2. Savupiipun tuenta ja lumieste
   2.3. Savupiipun korkeus ja jatkaminen
   2.4. Yhdysputki ja suojaetäisyydet
   2.5. Eristämätön jatkoputki
   2.6. Savupelti
   2.7. Saunan piippu
   2.8. Sisäkaton peitelevy
   2.9. Läpiviennin lisäeristys
   2.10. Vesikaton läpivienti

3. Savupiipun käyttö ja huolto
   3.1. Savupiipun nuohous
   3.2. Savupiipun hoito

4. Huomioitavaa, takuu, tekniset tiedot ja CE-todistus
   4.1. Huomioitavaa
   4.2. Takuu
   4.3. Tekniset tiedot

5. Ohjeellinen kuva läpiviennistä

Omistajan tiedot -lomake

1. Aloitettaessa asennusta

Saapunut toimitus tulee tarkastaa heti vastaanotettaessa ja mahdolliset kuljetusvauriot on annettava kuljettajalle tiedoksi sekä merkittävä rahtikirjaan. Tarkista myös että kaikki toimitetut osat on kunnossa.

1.1. Toimituksen sisällön tarkastaminen

Normaalitoimitukseen kuuluvat seuraavat piipunosat:

- eristämätön yhdysputki 1000 mm, jota voi lyhentää minimipituus 200 mm
- eristetty osuus toimitetaan aina kahdessa osassa 1000 pitkä alajakso ja 500 mm pitkä yläjakso jotka liitetään toisiinsa siderenkaan avulla
- sisäkaton peitelevy, joka käy 0° – 15° kattokaltevuuksille
- läpiviennin lisäeristys
- vesikatolle sadekaulus ja panta
- sadehattu (pujotetaan yläjakson päälle ja kiristetään paikalleen)
- CE-tarrat (2 kpl)
- asennusohje
- eristetyn piipun ulkohalkaisija 215 mm

Lisävarusteina on saatavilla:

- jatko-osa ECO 1000mm
- jatko-osa ECO 500mm
- savupeltilaite vedettävä RST
- seinäkiinnike lyhennettävä 50-150mm
- yläpohjan lisäeriste Plus 800mm
- erilaisia yhdysputkia
- piippusäiliöitä veden lämmittämiseksi

Tecnovis Saunan Piippu ECO toimituksen normaalisisältö:

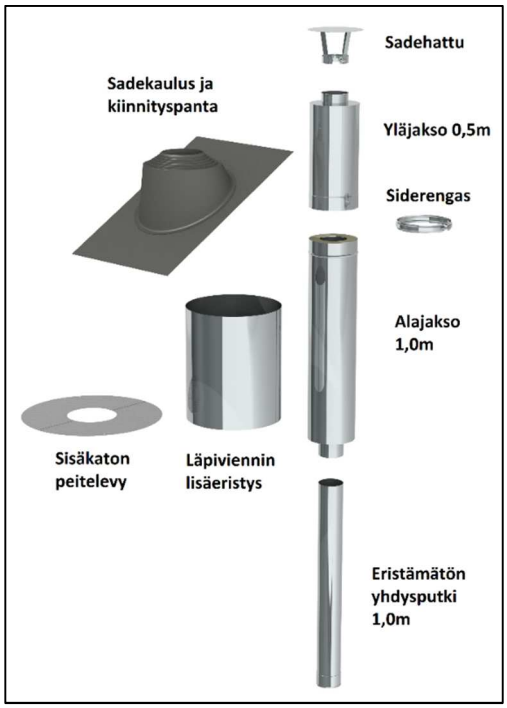

Tarkasta toimituksen sisällön vastaavuus yllä olevaan listaan mahdollisimman nopeasti. Mahdollisista puutteista, viallisista tai vääristä osista on vastaanottajan ilmoitettava viipymättä tavarantoimittajalle, kuitenkin viimeistään 8 arkipäivän kuluessa toimituksesta. Jos puutteet tai viat johtuvat tavarantoimittajasta, tavarantoimittaja toimittaa nämä uudet osat mahdollisimman nopeasti tilaajalle. Valmistaja ja tavarantoimittaja eivät vastaa välillisistä vahingoista, viiveistä, työnseisauksista tms. aiheutuvista kustannuksista.

1.2. Huomioitavia asioita ja määräyksiä

Muista huomioida Ympäristöministeriön asetus 745/2017 savupiippujen rakenteista ja paloturvallisuudesta. Asetuksen mukaisesti rakennushankkeen pääsuunnittelijan, rakennussuunnittelijan ja erityissuunnittelijan on tehtäviensä mukaisesti suunniteltava savupiippu läpivienteineen, sen perustus tai muu alusrakenne, kannatus ja pystysuoruus sekä puhdistusluukut ja yhdys- sekä liitinhormit ja lisälaitteet siten, että saavutetaan siihen liitetyn tulisijan toiminnan tarvitsema veto, rakenteellinen kestävyys, tiiveys ja käyttöikä.

Tarkista myös seuraavat asiat:

- Piipun asennus- ja rakennusluvat ovat kunnossa
- Piipun pituus ja sisäputken halkaisija vastaavat tulisijan valmistajan ohjeita tai tarvitset sovitteen
- Ennen läpivientiaukkojen tekoa varmista että tiellä ei ole välipohjapalkkeja
- Varmista ajoissa mittaamalla, ettei mahdollinen jatkos sijoitu välipohjan ja vesikaton kohdalle.

1.3. Suojaetäisyydet

HUOMIO! Tämän ohjeen laiminlyönti saattaa aiheuttaa palovaaran!

Suojaetäisyyksissä on noudatettava valmistajan ohjeita.
Palava-aineiset rakennusosat sijoitetaan niin kauas savuhormin ulkopinnasta, ettei niiden lämpötila voi nousta yli +85 °C, kuitenkin vähintään 100 mm:n etäisyydelle savupiipun ulkopinnasta. Saunassa lämpötila voi olla korkeampikin.

Piipun turvaetäisyydet

Eristetyn piipun suojaetäisyys on 100 mm. Suositeltavaa on ottaa yhteyttä paikkakunnan palotarkastajaan tarkempia ohjeita varten. Eristämättömän yhdysputken suojaetäisyys on vähintään 400mm, suositus on 500mm.

Saunassa eristetyn hormin alaosan pitää olla vähintään 400 mm sisäkatosta alaspäin. Turvaetäisyys mitataan aina palava-aineisesta materiaalista tulisijaan tai savuputkeen.

1.4. Pintakäsittely

Tecnovis –Saunan Piipun vaippa on ruostumatonta terästä. Oikein käytettynä piipun vaipan lämpötila ei nouse yli +85 °C. Saunassa lämpötila nousee huomattavan korkeaksi, esim. saunan kiukaan yläpuolella saattaa lämpötila olla +250 °C.
Musta saunan piippu on silikonimaalattua ruostumatonta terästä. Valmistajan takuu ei ole voimassa mikäli savupiipun pinta käsitellään toimituksen jälkeen.

2. Asennus

Tecnovis – Saunan Piippu voidaan asentaa joko valmiiseen tai puolivalmiiseen rakennukseen. Vesikaton lävistykset on paras tehdä valmiiseen kattopintaan. Näin lävistykset saadaan aina oikeaan kohtaan.

Tecnovis – Saunan Piipun eristetty osa toimitetaan kahdessa osassa. Työnnä osat sisäkkäin ja kiinnitä liitos siderenkaalla. Siderenkaan ja piipunvaipan urat on oltava kohdakkain ennen kiristystä. Siderenkaan kiristysruuvi kiristetään ns. oikealta puolelta savupiippua.

Pakkauksen mukana tuleva CE- merkintätarra kiinnitetään lähelle piipun alaosaa tai piipun välittömään läheisyyteen joka ei lämpiä tulisijaa käytettäessä liikaa. Asentaja merkitsee CE-tarraan piipun sisähalkaisijan ja suojaetäisyyden sekä täyttää asennustietolomakkeen tämän ohjeen lopusta. Toinen CE-tarra liitetään talon asiakirjoihin; myös tähän tarraan asentaja merkitsee piipun sisähalkaisijan ja suojaetäisyyden. Ennen asennusta tutustu ohjeen lopussa kohtaan 4. ”Huomioitavat asiat, säännöt ja määräykset”. Tämän ohjeen lopussa oleva lomake ***Asennustiedot*** on täytettävä ja säilytettävä, tämä on takuun voimassaolon edellytys.

2.1. Perustus

Tulisijan sekä tulisijan perustuksen on oltava liikkumaton, vaakasuora ja riittävän vakaa. Tulisijan on myös kestettävä Tecnovis –Saunan Piipun paino ja muut kuormitustekijöistä aiheutuvat rasitukset. Tecnovis – Saunan Piippu on aina asennettava pystysuoraan.

2.2. Savupiipun tuenta ja lumieste

Tecnovis – Saunan Piippu tuetaan suojaetäisyyksien puitteissa seuraavasti: Piippu asennetaan tulisijan (kiukaan) päällä olevan yhdysputken ja mahdollisen jatkoputken päälle. Mikäli eristämätöntä yhdysputkea jatketaan eristämättömällä jatkosputkella, vapaa tukematon korkeus voi olla enintään kaksi metriä. Mikäli kyseessä on normaali huonekorkeus (alle 3 metriä), saadaan tarvittava tuenta sivusuunnassa välipohjan peitelevyn ja vesikaton läpivientikohdista vesikaton läpiviennin avulla.

Jos vapaa korkeus ilman tukea ylittää 4 metriä, piippu tuetaan rakenteisiin esim. harusten tai seinätukien avulla. Haruksia tai tukia ei kuitenkaan saa asentaa eristämättömään putkeen. Vesikaton yläpuolella Tecnovis – Saunan Piippu on tuettava haruksilla, jos piippu jatkuu sen yläpuolella enemmän kuin 3 m. Mikäli katolla voi kerääntyä lunta ja jäätä rasittamaan piippua ja vesikaton läpivientiä, piippu on suojattava lumiesteellä.

2.3. Savupiipun korkeusmitoitus ja jatkaminen

Huomioitavaa!
Liitoskohtien limityksestä johtuen piipun kokonaispituus on 2485 mm. Eristetyn piippuosan jatko lyhentää aina hyötypituutta 60 mm. Ympäristöministeriön asetuksen mukaan limittämättömien piipun osien jatkokset eivät saa olla yläpohjan eivätkä vesikaton rakenteiden kohdalla. Tecnovis - saunapiipun jatkokohdat ovat limitettyjä. Myöskään siderenkaan kiristäminen ei onnistu rakenteen sisällä.

Eristetyn osuuden on myös tultava saunassa vähintään 400mm katon alapuolelle kiukaan yläpuolella. Nämä vaatimukset ovat täytettävissä lyhentämällä tai jatkamalla yhdysputkea.

Ohjeellisena lähtökohtana sisäkatosta alaspäin voidaan käyttää seuraavia mittoja:

• Eristetyn osuuden tultava 400 mm saunan katon alapuolelle.
• Jos kyseessä on sekä sisäkaton että vesikaton läpivienti, on tarkistettava vesikaton ja yläpohjan välinen etäisyys, jotta Tecnovis – Saunan Piipun liitos ei osu vesikaton kohdalle.

Piipun lyhentäminen tai jatkaminen tarvittaessa:

• Jos eristämätöntä yhdysputkea joudutaan lyhentämään katkaisemalla, on se tehtävä ehdottomasti siten, että sahaus on suorassa kulmassa putken pituussuuntaan nähden.
• Eristämätöntä yhdysputkea voidaan myös tarvittaessa jatkaa jatkoputkella.
• Eristettyä osuutta voidaan jatkaa Tecnovis – Saunan Piipun jatko-osilla (500 ja 1000 mm).
• Asennus aina eristetyn sisäpiipun ”naaraspuoli” ylöspäin ja osat kiinnitetään toisiinsa siderenkaan avulla.
• Sallittu maksimikorkeus eristetylle osuudelle on 5000 mm. Muista tuenta vesikaton yläpuolella tarvittaessa.

Ympäristöministeriön ohjeita
Savupiippu on tarkoituksenmukaista sijoittaa lähelle katon harjaa. Vesikaton harjalla on savupiipun pään ja katteen välinen pienin etäisyys piipun juuresta mitattuna vähintään 0,8 m. Tavanomaisilla kattokaltevuuksilla lappeella olevan savupiipun korkeuteen lisätään 0,1 m jokaista lapemetriä kohden harjalta laskettuna. Jos vedeneristeenä on Broof (t2)-luokkaan kuulumaton kate, etäisyys katteeseen on vähintään 1,5 m. Piipun korkeutta suunniteltaessa otetaan huomioon alle 8 metrin etäisyydellä olevat palavatarvikkeiset rakenteet ja aukot sekä korotukset katon rakenteissa.

Huom.! Kun piippu läpäisee lappeen muualla kuin harjan lähellä,

lisätään piipun pituutta harjalta laskettuna 100 mm per alkava lapemetri

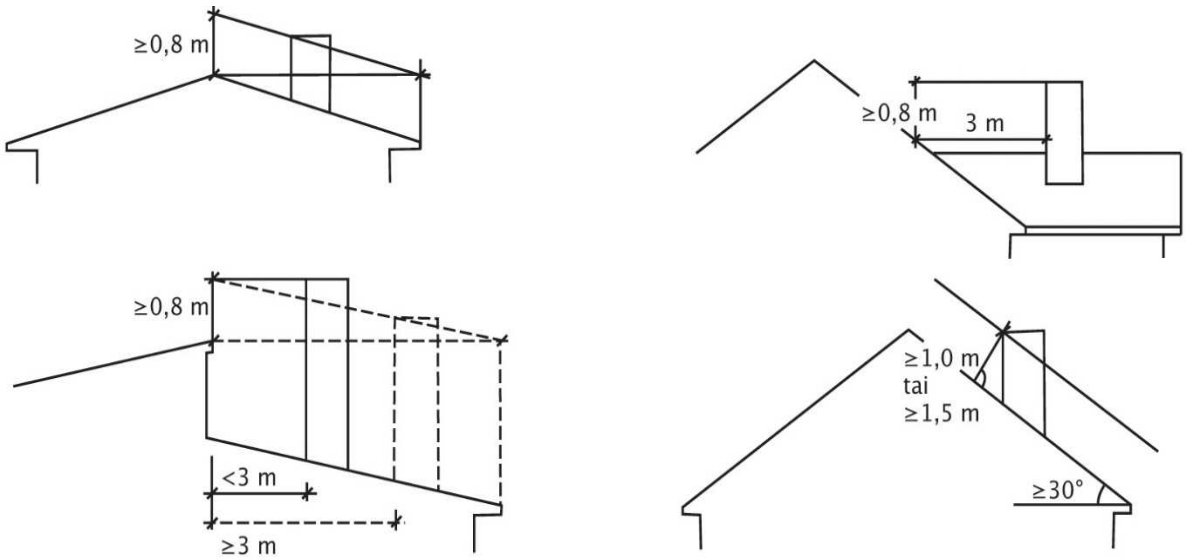

Ymp.ministeriön ohjeen mukainen korkeusmitoitus piirros.

1,0 m = palamaton kate
1,5m = huopa tai pärekate

2.4. Yhdysputki ja sen suojaetäisyys

Hormin vakiovarusteena olevaa eristämätöntä yhdysputkea käytetään silloin, kun piippu ei lähde laitteen päältä eristettynä. Yhdysputki on halkaisijaltaan 115 mm. Sen suojaetäisyys on 400 mm, suositus on 500 mm.

Yhdysputki sopii suoraan tulisijojen 115 mm savuaukoille tai tulisijan oman liitosputken / sovitteen avulla. Jos putkea joudutaan lyhentämään sahaamalla, on se tehtävä ehdottomasti siten, että putken pää on suorassa kulmassa putken pituussuuntaan nähden. Käytettäessä savupeltilaitetta, se tulee sijoittaa eristämättömän yhdysputken ja eristetyn osuuden väliin.

2.5. Eristämätön jatkoputki

Jatkoputkea käytetään pidentämään eristämätöntä yhdysputkea silloin, kun halutaan eristämätöntä osuutta enemmän kuin 1000 mm. Eristämättömän putken pituutta voidaan muuttaa katkaisemalla jatkoputkesta tarvittava pituus pois. Katkaisu on tehtävä ehdottomasti siten, että putken pää on suorassa kulmassa putken pituussuuntaan nähden.

Jatkoputkia ei saa käyttää yhtä kappaletta enempää ja sitä koskevat samat suojamääräykset kuin yhdysputkeakin, katso kohta 2.4.

2.6. Savupeltilaite

1.1.2018 alkaen savupeltilaite on pakollinen varuste savupiipuissa Suomessa Ympäristöministeriön asetuksen 745/2017 mukaan. Sen suositeltu paikka on eristämättömän yhdysputken ja eristetyn osan välissä.

2.7. Saunan Piippu, eristetty osuus

Piipun eristetty osuus on 1325 mm, joka toimitetaan aina kahdessa osassa: 1m alempi osa joka liitetään eristämättömään yhdysputkeen ja 0,5m ylempi osa johon sadehattu asennetaan. Osat liitetään toisiinsa ja lukitaan siderenkaan avulla.

2.8. Sisäkaton peitelevy

Käytetään läpiviennissä tuentaan ja reiän siistimiseen. Kiinnitetään ruuveilla tai soveltuvalla liimalla kattoon.

Sisäkaton peitelevy koostuu kahdesta samanlaisesta osasta, jotka työnnetään piippua vasten. Tarvittaessa vinossa katossa voidaan peitelevy sovittaa leikkaamalla peltisaksilla. Hirsirakennuksissa on huomioitava rakennuksen painuminen.

2.9. Läpiviennin lisäeristys

Läpiviennin lisäeristystä käytetään palosuojauksena palavaa materiaalia olevien kattojen ja seinien lävistykseen. Läpiviennin lisäeristyksen korkeus on 200 mm. Lisäeristyksen eristepaksuus on piipun ulkohalkaisija 215 mm lisättynä lisäeristeen paksuudella 100 mm, yhteensä 415 mm. Lisäeristyksen reunapellin on ulotuttava välikaton eristeen yläpuolelle 100 mm. Voidaan käyttää katon eristepaksuuden ollessa alle 400 mm, muussa tapauksessa läpivientilieriön peltiä tulee korottaa lisäpellillä niin, että se ulottuu 100 mm yläpohjaeristyksen yläpuolelle. Piippu on tuettava tarvittaessa. Lisäeristeen ulkopelti voidaan kiinnittää esimerkiksi rautalangalla tai muulla vastaavalla kiinnitysmateriaalilla. Läpiviennin lisäeristeen yläreunan yläpuolella tulee olla riittävä tuuletusrako min 50 m.

HUOMIO! Ratkaisuissa joissa on 4400 - 800 mm paksu ylä- tai välipohjaeriste voidaan käyttää testattua ja hyväksyttyä Tecnovis Välikaton Lisäeriste Plus –tuotetta tilattava erikseen. Tällä tuotteella korvataan toimituksessa oleva läpiviennin lisäeriste.

Vinossa yläpohjassa läpiviennin lisäeriste leikataan katon kaltevuuden mukaisesti. Tällöin tulee huolehtia, että piipun ympärillä on eristettä 200 mm korkeudelta kiinni piipussa. Tässä voidaan hyödyntää kaltevuuden mukaan poisleikattuja eristekappaleita.

2.10. Vesikaton läpivienti / sadekaulus

Vesikaton läpivientikappale eli sadekaulus soveltuu kaltevuudeltaan 5–30° huopakattoihin, peltikattoihin sekä tapauskohtaisesti ”vartti”- ja tiilikattoihin, mikäli niiden profiilit eivät ole esteenä alumiinin hyvälle mukautumiselle ja liiman hyvälle pitävyydelle sekä vesitiiviydelle. Liima ei sisälly toimitukseen, liimana on käytettävä vesikatoille hyväksyttyjä liimatiivistemassoja. Alumiinilevyn koko on 850 x 720mm.

Peltikatolla suositellaan lisäksi käytettäväksi piipun ja harjan välistä lisäjatkopeltiä. Pelti on ulotettava aina harjalta sadekauluksen takareunan päälle asti, käyttäen tarvittavaa määrää edellä mainittuja jatkopeltejä. Lisäpelti asennetaan vähintään 50 mm läpivientikappaleen takareunan päälle varmistaen vesitiiveys runsaalla liima-/tiivistemassalla liitoksen ylä- ja alapuolelle. Lisäjatkopellit voi teettää pellitysalan liikkeellä. Jos vesikaton läpivienti osuu konesaumakaton sauman päälle, on lisäjatkopellitys teetettävä pellitysalan liikkeellä.

Sadekaulus liimataan kiinni kattoon liima- tai tiivistemalla. Ennen kuin sadekaulus voidaan liimata paikoilleen, on katon oltava täysin kuiva. Ei riitä, että esim. pinta tuntuu kuivalta, vaan sen on oltava kuiva myös sisältä. Asennettaessa on myös lämpötilojen osalta huomioitava liimanvalmistajan ohjeet.

Sadekauluksen asennusvaiheet
1. Avaa kumikauluksen piipunreikä piipun halkaisijalle sopivaksi seuraavasti:
- Repäisyulokkeen etupuolelle tehdään puukolla viilto piipun ulkohalkaisijalle oikeaan kohtaan
- Vedetään tai leikataan repäisyulokkeesta haluttua aukkoa pienempi osa pois

- Vedetään kumikaulus varovasti venyttäen piipun vaipan päälle.

2. Tarkista että sadekaulus asettuu katon tasoon kiinni sen kaltevuuden mukaisesti. Tiilikatolla muotoillaan vesikatetta vasten liimattava osa painelemalla se tiilen profiiliin sopivaksi ja asennetaan yläosa ylemmän tiilen alle vähintään 50 mm sekä alemman tiilen päälle vähintään saman verran.

3. Tarkista ettei sadekaulus kuitenkaan mene yli alemman tiilen reunan, katkaistaan tarvittaessa sopivan mittaiseksi.

4. Liimaa sadekauluksen vesikattoa vasten tuleva osa katteeseen liima/tiivistemassalla.

5. Tiivistä kumikauluksen yläpää piipun vaippaan klemmarilla ja lukolla (mukana paketissa) piipun ympärille. Älä kiristä klemmaria liian tiukalle ja huomioi rakennuksen mahdollinen asettuminen ja painuminen.

3. Piipun käyttö ja hoito

3.1. Piipun nuohous

Pidä huoli piipun säännöllisestä nuohouksesta. Vakituisen asunnon kaikki tulisijat sekä hormit ja muuhun kuin omaan yksityiseen käyttöön tarkoitetun säännöllisessä käytössä olevan vapaa-ajan asunnon ja sen saunan tulisijat ja hormit on nuohottava vuoden välein. Vapaa-ajan asunnon ja sen saunan tulisijat ja hormit on nuohottava kolmen vuoden välein. Nuohouksen laiminlyönti saattaa vaikuttaa vakuutusyhtiön vahingonkorvauksiin vahinkotapauksessa. Tarkista piippu silmämääräisesti ainakin kaksi kertaa vuodessa. Piipun käyttöikään vaikuttavat eniten tulisijassa poltettavat materiaalit sekä niiden polttotapa.

3.2. Piipun hoito

Hyvään piipunhoitoon kuuluu sen kunnon tarkistaminen tarpeeksi usein ja tarvittaessa myös nuohoojan avulla. Mikäli piippu on ollut pitkiä aikoja käyttämättä, varmistu ennen tulisijan käyttöönottoa piipun kunnosta ja siitä, ettei hormissa ole tukosta (esim. linnunpesiä tms.).

Tecnovis – Saunan Piipun nuohouksessa käytetään ruostumatonta, haponkestävää tai nailonista valmistettua harjaa.

4. Huomioitavaa, takuu, tekniset tiedot ja CE-todistus

4.1. Huomioitavaa

Tecnovis – Saunan Piippu on suunniteltu käytettäväksi ainoastaan erilaisista tulisijoista annettujen määräysten mukaisten, sallittujen savukaasujen hormeina. Määräyksistä poikkeavat savukaasut (esim. lämpö, haitta-aineet) saattavat vahingoittaa Tecnovis – Saunan Piippua.

Savuhormivaurioiden ehkäisemiseksi tulisijassa ei saa polttaa muoveja, eikä yleensäkään aineita, missä on muoveja mukana (mahdollisuus mm. suolahapon muodostumiseen). Liimattuja kappaleita ei saa polttaa tulisijassa, koska erilaiset liimat saattavat sisältää muoveja tai muita haitta-aineita.

Varmista aina, että tulisija apulaitteineen on sellaisessa kunnossa, että palokaasut ovat mahdollisimman puhtaita. Tecnovis –Saunan Piipun kunto on tarkistettava riittävän usein, esim. kaksi kertaa vuodessa.

Näiden ohjeiden ja viranomaismääräysten lisäksi on myös tulisijan valmistajan ohjeet otettava huomioon kuten myös tulisijojen tehojen asettamat rajat eri piipputyypeille. Lisäksi edellytetään, ettei savukaasujen lähtölämpötila tulisijaa käytettäessä ylitä 600 °C. Saunan kiukaiden savukaasun lämpötilat voivat joskus olla jopa näinkin korkeita. Piippu on tarkoitettu pystysuoraan asennettavaksi.

Poikkeuksellisissa tuuliolosuhteissa, kuten ulkosaaristossa vaakasuora sade saattaa osittain mennä piipun sisään. Tecnoviksella on tuote : Tuulisuojattu sadehattu erityisen tuulisiin olosuhteisiin asennettavaksi. Tällaisten olosuhteiden jälkeen, tarkista ennen sytytystä ettei tulisijassa ole sisällä vettä. Tarvittaessa kuivaa tulisija pitämällä luukkua ja tuhkaluukkua auki.

Tässä ohjeessa esitettävät asiat ovat voimassa ainoastaan Tecnovis valmistamien osien osalta. Tecnovis ei vastaa tapauksista, joissa on muiden valmistajien osia liitetty toimittamiimme järjestelmiin.

Mikäli joistakin asioista on epätietoisuutta, on ne varmistettava kunnalliselta rakennusvalvojalta, palotarkastajalta, myyjältä tai valmistajalta

Nokipalosta ja jo sammuneestakin nokipalosta, on viranomaisten määräysten mukaan aina ilmoitettava aluehälytyskeskukseen.

Tecnovis – Saunan Piippu on ehdottomasti tarkastettava nokipalon jälkeen siinä olleen korkean lämpötilan vuoksi. Paikallinen nuohooja voi hyvin tehdä tarkistuksen.

Varoitus: Näiden ohjeiden ja viranomaisten määräysten laiminlyönti saattaa vaurioittaa hormia ja aiheuttaa tulipalon ym. vaaratilanteita.

4.2. Takuu

Tecnovis tuotteet ovat korkealaatuisia ja luotettavia. Tecnovis myöntää Tecnovis Saunan Piipuille 10 vuoden tehdastakuun koskien valmistusvirheitä.

Takuu ei kata piipun väärästä tai ohjeiden vastaisesta käytöstä mahdollisesti aiheutuneita vaurioita, katso luku 3. Takuun voimassaolo edellyttää ***Asennustiedot***–lomakkeen täyttämistä ja esittämistä.

4.3. Tekniset tiedot

D/W käyttöluokat: Tecnovis – Saunan Piippu on hyväksytty sekä kuiville (D, puu- ja pellettikäyttöisten) että kosteille (W, kaasu- ja kevytöljykäyttöisten) tulisijojen ja kattiloiden savukaasuille.

L99050 Materiaalityyppi ja aineen vahvuus: Ruostumaton teräs 0,5 mm.

G Nokipaloluokka: Tecnovis – Saunan Piippu on nokipalonkestävä.

Turvaetäisyys palaviin rakenteisiin: 100 mm.

Suoritustasoilmoitus : https://www.savupiippu-valmispiippu.fi/media/wysiwyg/Fi-DOP-DWST50.pdf

5. Ohjeellinen periaatekuva läpiviennistä

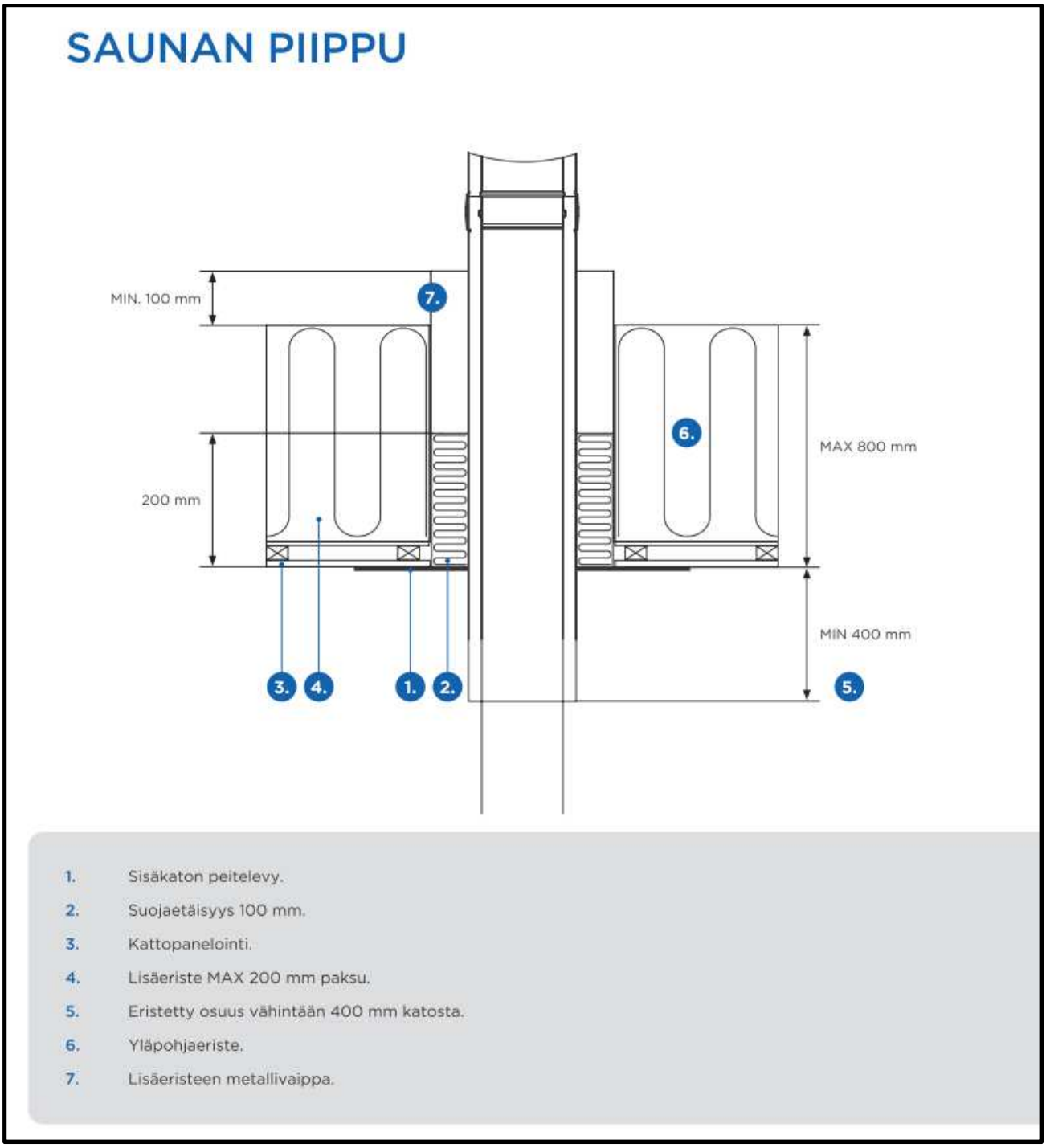

TECNOVIS ECO SAUNAN PIIPPU

Asennustiedot

Omistajantiedot

Nimi

Osoite

Postinumero / postitoimipaikka

Puhelinnumero

Savupiipun myyjä

Asennuskohteen osoite

Osoite

Postinumero/ postitoimipaikka

Asentajan yhteystiedot

Yritys

Asentajan nimi

Asentajan osoite

Postinumero/ postitoimipaikka

Puhelinnumero

Savupiipun ja tulisijan tiedot:

Asennuspäivämäärä

Piipun pituus

CE merkin sijoituspaikka

Piippuun liitetyn tulisijan nimi ja malli.

Savukaasujen mitoituslämpötila valmistajan mukaan.

Asentajan allekirjoitus ja vakuutus
asennusohjeen mukaisesta asennuksesta

Suosittelemme asennusohjeen ja omistajatietolomakkeen liittämistä talon asiakirjoihin.